zigbee

LEDVANCE

SMART+ ZB FLEX 3P RGBW 4X1 UK

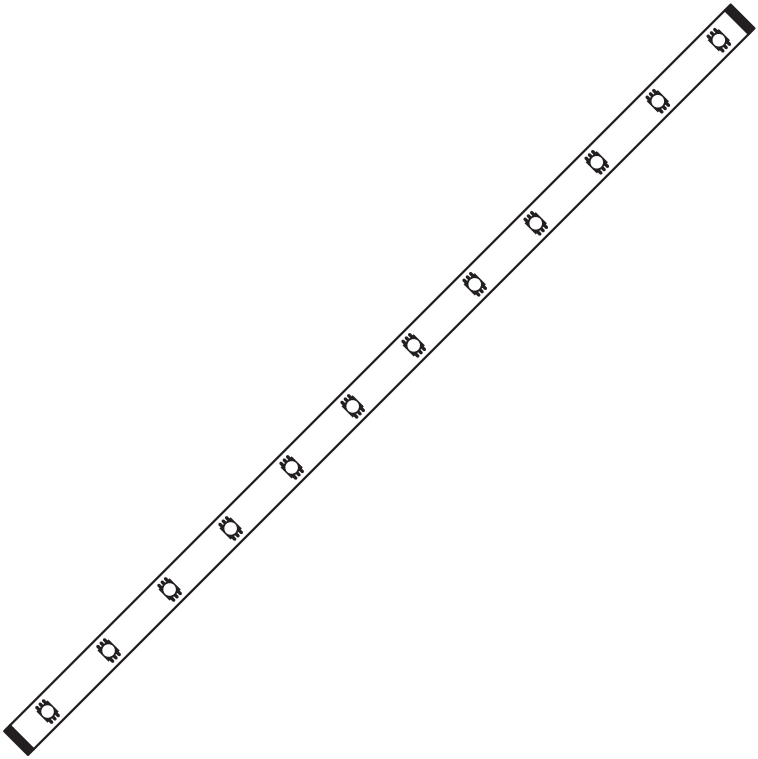

QR CODE

	EAN	W	lm	K	(°C)	V~	mA	Hz	PF	W supply max
SMART+ ZB FLEX 3P RGBW 4X1 UK	4058075526440	10	700	2000–6500	-20…+40	220-240	68	50/60	>0.5	36

LEDVANCE

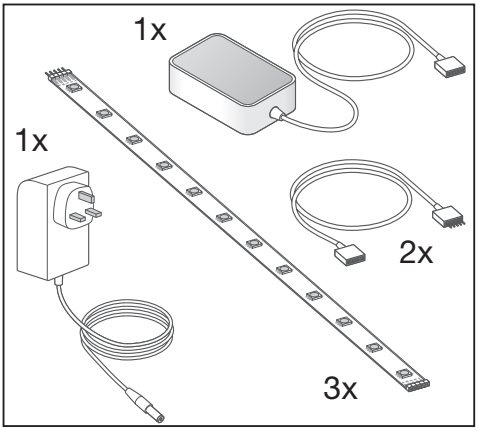

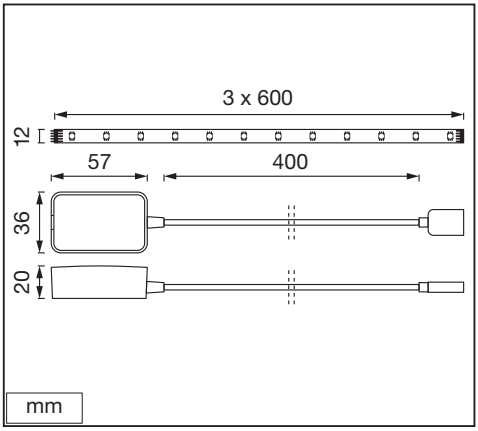

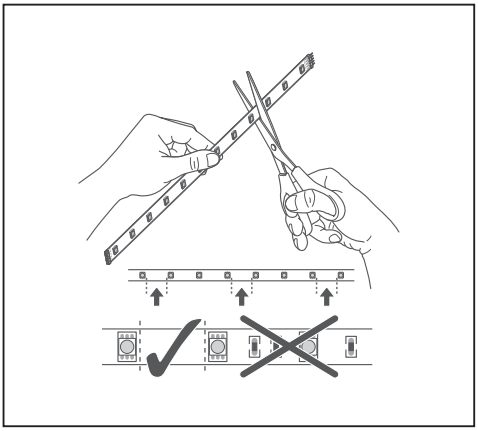

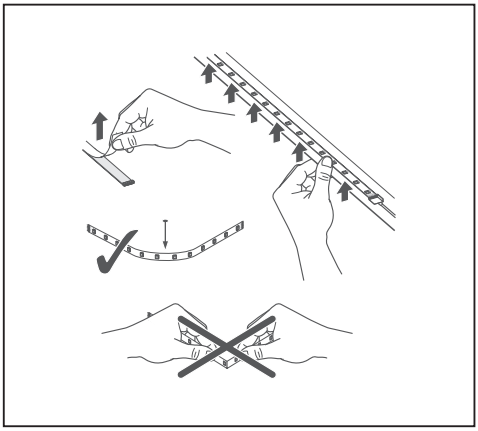

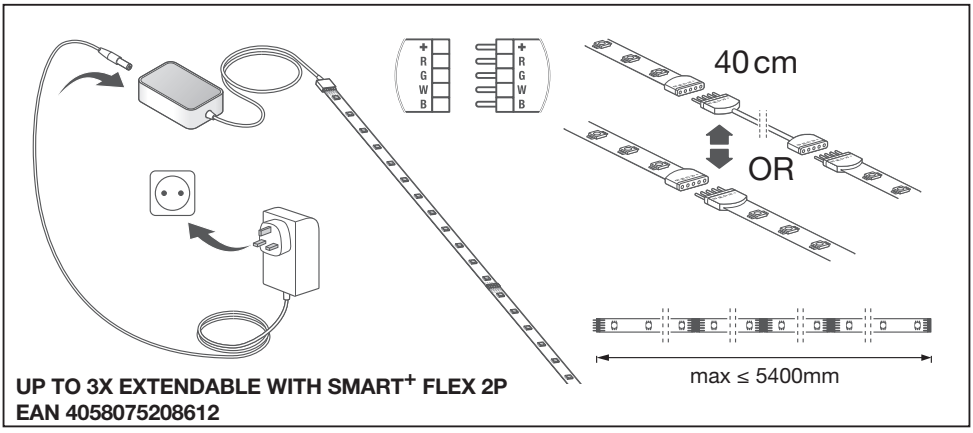

UP TO 3X EXTENDABLE WITH SMART+ FLEX 2P
EAN 4058075208612

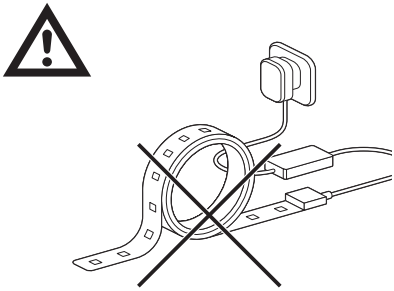

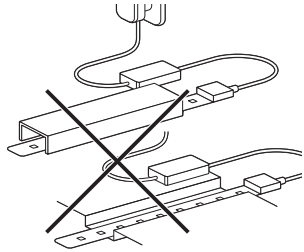

Do not use the lightstrip when covered or recessed into a surface.[1]

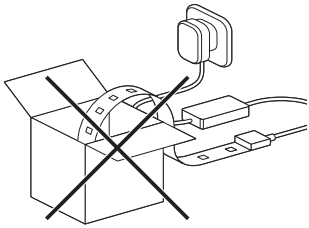

The string of lights may not be operated within the packaging.[2]

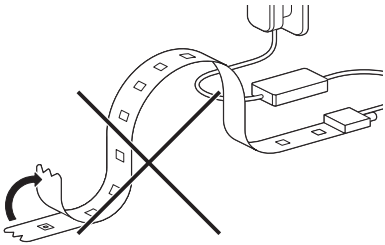

Do not open the lightstrip.[3]

[1] (D) Lichtleiste nicht verwenden, wenn abgedeckt oder in eine Fläche eingelassen. (GB) Do not use the lightstrip when covered or recessed into a surface. (F) Ne pas utiliser le bandeau lumineux s'il est couvert ou en retrait dans un quelconque matériau. (I) Non utilizzare la striscia luminosa se coperta o incassata in una superficie. (E) No utilice la línea de luces si está cubierta o incrustada en una superficie. (P) Não use a fita de luz quando estiver coberta ou embutida numa superfície. (GR) Μην χρησιμοποιείτε τη λωρίδα φωτισμού όταν καλύπτεται ή είναι σε εσοχή μέσα σε επιφάνεια. (NL) Gebruik de lichtketting niet als deze bedekt is of in een oppervlak is verzonken. (S) Använd inte belysningsslingan när den är övertäckt eller på en inskjuten yta. (FIN) Älä käytä valonauhaa jos se on peitetty tai upotettu pintaan. (N) Bruk ikke lysstripen dersom den er tildekket eller felt inn i en overflate. (DK) Lysstrimlen må ikke bruges, når den er tildækket eller forsænket i en overflade. (CZ) Světelný pás nepoužívejte zakrytý nebo zapuštěný do povrchu. (H) Ne használja a fényszalagot letakarva, illetve a felületbe besüllyesztve. (PL) Nie korzystać z taśmy świetlnej, jeżeli jest przykryta lub wpuszczona w powierzchnię. (SK) Svetelný pás nepoužívajte, ak je zakrytý alebo zapustený do povrchu. (SLO) Ne uporabljajte svetlobnegatraku, če je pokrit ali v utoru v površini. (TR) Işık şeridini bir yüzeye örtülmüş ya da gömülmüş bir şekildeyken kullanmayın. (HR) Ne upotrebljavajte svjetlosnu traku ako je pokrivena ili ulegnuta u površinu. (RO) Nu folosiți banda de leduri dacă este acoperită sau introdusă într-o adâncitură. (BG) Не използвайте светлинната лента, когато е покрита или поставена в прорез на повърхност. (EST) Ärge kasutage valgusriba, kui see on kinni kaetud või süvistatud. (LT) Nenaudokite šviesos juostos, kai ji yra uždengta arba įdėta į paviršių. (LV) Neizmantot gaismas lenti, ja tā ir apsegta vai iegrimusi virsmā. (SRB) Ne koristite svetlosnu traku ako je pokrivena ili ulegnuta u površinu. (UA) Не використовуйте світлодіодну стрічку, коли вона чимось закрита або вмонтована в поверхню.

[2] (D) Die Lichterkette darf nicht in der Verpackung betrieben werden. (GB) The string of lights may not be operated within the packaging. (F) Le bandeau lumineux ne doit pas être mis en fonction alors qu'il se trouve dans son emballage. (I) La serie di luci non può essere messa in funzione dall'imballaggio. (E) La cadena de luces no se puede operar dentro del embalaje. (P) A grinalda luminosa não pode ser usada dentro da embalagem. (GR) Η σειρά των φωτιστικών δεν πρέπει να χρησιμοποιείται εάν είναι μέσα στη συσκευασία. (NL) De striplamp mag niet in de verpakking worden gebruikt. (S) Lysröret får inte användas inuti förpackningen. (FIN) Valonauhaa ei saa käyttää paketin sisällä. (N) Lyskjeden får ikke brukes mens den fortsatt befinner seg i emballasjen. (DK) Lyskæden må ikke være i drift, men den er i emballagen. (CZ) Světelný pás nesmí být používán ve svém obalu. (H) A fényfüzért nem szabad a csomagolásban használni. (PL) Paska świetlnego nie można używać, gdy jest w opakowaniu. (SK) Svetelná reťaz sa nesmie používať v obale. (SLO) Svetlobne verige ni dovoljeno uporabljati v embalaži. (TR) Noel ışıkları ambalajı içinde kullanılamaz. (HR) Svjetlosni lanac ne smije se pokretati dok se nalazi u pakiranju. (RO) Rețeaua de lumini nu poate fi acționată în interiorul ambalajului. (BG) Със светлинните гирлянди не може да се работи, докато са в опаковката. (EST) Valgusketti ei tohi kasutada, kui see asub pakendis. (LT) Šviesos juostų negalima naudoti, kol jos yra pakuotėje. (LV) Gaismu virteni nav atļauts darbināt, kamēr virtene atrodas iepakojumā. (SRB) Svetlosni lanac ne sme da se pušta u rad dok se nalazi u pakovanju. (UA) Світлодіодну стрічку не можна використовувати, якщо вона перебуває в упаковці.

[3] (D) Lichtleiste nicht öffnen. (GB) Do not open the lightstrip. (F) Ne pas ouvrir le bandeau lumineux. (I) Non aprire la striscia luminosa. (E) No abra la línea de luces. (P) Não abrir a fita de luz. (GR) Μην ανοίγετε τη λωρίδα φωτός. (NL) Open de lichtketting niet. (S) Öppna inte ljuslisten. (FIN) Älä avaa valonauhaa. (N) Åpne ikke lysstripen. (DK) Lysstrimlen må ikke åbnes. (CZ) Světelný pás neotvírejte. (H) Ne nyissa fel a fényszalagot. (PL) Nie otwierać paska świetlnego. (SK) Svetelný pás neotvárajte. (SLO) Svetlobnega traku ne odpirajte. (TR) Işık şeridini açmayın. (HR) Ne otvarajte svjetlosnu traku. (RO) Nu desfaceți banda LED. (BG) Не отваряйте светлинната лента. (EST) Ärge avage valgusriba. (LT) Neatidarykite šviesos juostos. (LV) Neatveriet gaismas lenti. (SRB) Ne otvarajte svetlosnu traku. (UA) Світлодіодну стрічку не можна розкривати.

[4] (D) Nur für die Verwendung im Innenbereich. (GB) For indoor use only. (F) Pour une utilisation en intérieur uniquement. (I) Solo per uso interno. (E) Solo para uso en interiores. (P) Apenas para utilização em espaços interiores. (GR) Για χρήση μόνο σε εσωτερικό χώρο. (NL) Alleen voor gebruik binnenshuis. (S) Endast för inomhusbruk. (FIN) Vain sisäkäyttöön. (N) Kun til innendørs bruk. (DK) Kun til indendørs brug. (CZ) Pouze pro vnitřní použití. (H) Kizárólag beltéri használatra. (PL) Przeznaczony wyłącznie do użytku wewnątrz pomieszczeń. (SK) Len na použitie vnútri. (SLO) Samo za uporabo v zaprtih prostorih. (TR) Sadece ev içi kullanım için. (HR) Samo za upotrebu u unutarnjim prostorima. (RO) Numai pentru utilizare la interior. (BG) За използване само на закрито. (EST) Ainult siseruumides kasutamiseks. (LT) Naudoti tik patalpose (LV) Paredzēts lietošanai tikai iekštelpās (SRB) Samo za unutrašnju upotrebu. (UA) Використовувати лише в приміщенні.

LEDVANCE

PAIRING WITH PARTNER APP

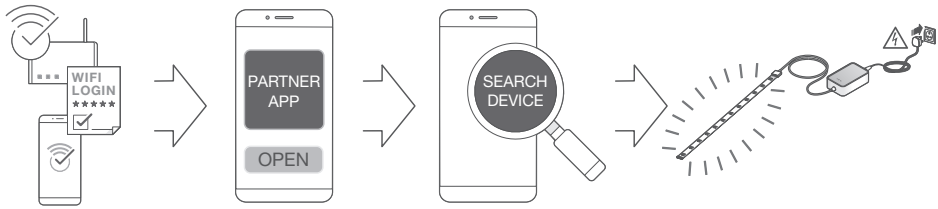

TROUBLESHOOTING

DECREASE DISTANCE

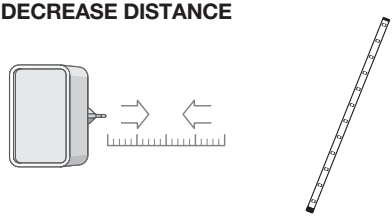

1. RESET

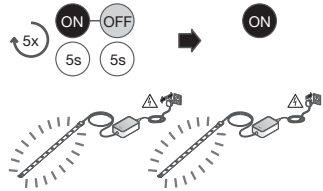

2.

FAQ

https://smartplus.ledvance.com/faq

CUSTOMER SUPPORT

https://smartplus.ledvance.com/support
smarthome-support@ledvance.com

(D) Hiermit erklärt die LEDVANCE GmbH, dass die Funkanlage vom Typ LEDVANCE SMART+ den Bestimmungen der Richtlinie 2014/53/EU entspricht. Den vollständigen Text der EU-Konformitätserklärung finden Sie unter der folgenden Adresse: smartplus.ledvance.com/declaration-of-conformity. Die Leuchte enthält eingebaute LED-Lampen. Die LED-Lampen (oder die Lichtquelle) kann in der Leuchte nicht ausgetauscht werden. Wenn die Lichtquelle das Ende ihrer Lebensdauer erreicht hat, muss die gesamte Leuchte ersetzt werden. Stellen Sie sicher, dass alle Montage- und Wartungsarbeiten von einem qualifizierten Elektriker im Einklang mit den neuesten IEE-Richtlinien und den Geräten vor Ort durchgeführt werden. Das externe flexible Kabel dieser Leuchte kann nicht ersetzt werden. Wenn das Kabel beschädigt ist, muss die Leuchte vernichtet werden. Drahtlose Funkverbindung verwendet in Zigbee-Lampen/-leuchten/-komponenten 2400–2483.5 MHz, max. HF-Ausgangsleistung 9.5dBm. Verbindungen können nur mithilfe der im Lieferumfang enthaltenen Stecker hergestellt werden. Offene Enden müssen vor der Verwendung abgedichtet werden. Teile dieser Lichtleiste dürfen nicht mit den Lichtleisten anderer Hersteller zusammengeschaltet werden. Wenn die Lichtleiste beschädigt ist, darf sie nicht mehr verwendet werden und ist aus Sicherheitsgründen zu entsorgen.

(GB) Hereby, LEDVANCE GmbH declares that the radio equipment type LEDVANCE SMART+ Device is in compliance with Directive 2014/53/EU. The full text of the EU declaration of conformity is available at the following internet address: smartplus.ledvance.com/declaration-of-conformity. The luminaire contains built-in LED lamps. The LED-lamps (or the light source) cannot be changed in the luminaire, when the light source reaches its end of life, the whole luminaire shall be replaced. Ensure that any installation and maintenance be performed by a qualified electrician in accordance with the latest IEE electrical regulations or the local equipments. The external flexible cord of this luminaire cannot be replaced; if the cord is damaged, the luminaire shall be destroyed. Wireless radio used in Zigbee lamps/luminaires/components 2400–2483.5 MHz, max. RF output power 9.5dBm. Connection shall be made only by the use of the supplied connectors. Any open ends must be sealed-off before use. Do not interconnect parts of this light strips with parts of another manufacturer´s lighting strips. If light strip becomes damaged, it must not be used and should be disposed of, for safety reasons.

(F) LEDVANCE GmbH atteste que le type d'équipement radio du dispositif LEDVANCE SMART+ est conforme à la directive 2014/53/EU. Le texte intégral de la déclaration de conformité UE est disponible à l'adresse internet suivante : smartplus.ledvance.com/declaration-of-conformity. Le luminaire contient des lampes LED encastrées. Il n'est pas possible de changer les lampes LED (ou la source lumineuse) dans le luminaire quand la source lumineuse arrive en fin de vie, le luminaire entier doit être remplacé. Veillez à ce que l'installation et l'entretien soient effectués par un électricien qualifié conformément aux normes électriques de l'EEI en vigueur ou aux équipements locaux. Le cordon flexible externe de ce luminaire ne peut pas être remplacé ; si le cordon est endommagé, le luminaire doit être éliminé. Fréquences radio utilisées dans les lampes/luminaires/composants ZigBee 2 400 à 2 483,5 MHz, puissance de sortie RF max. 9,5dBm. Toutes les connexions doivent être réalisées exclusivement à l'aide des connecteurs fournis. Toute extrémité non raccordée doit être protégée avant utilisation. Ne connectez pas d'éléments de ce bandeau lumineux avec des éléments de bandeau lumineux provenant d'un autre fabricant. Si le bandeau lumineux est endommagé, par mesure de sécurité, il ne doit pas être utilisé et doit être mis au rebut.

(I) Con il presente, LEDVANCE GmbH dichiara che il dispositivo radio LEDVANCE SMART+ è conforme alla Direttiva 2014/53/UE. Il testo completo della Dichiarazione di Conformità UE è disponibile all'indirizzo internet che segue: smartplus.ledvance.com/declaration-of-conformity. L'apparecchio di illuminazione contiene lampade LED integrate. Le lampade LED (o la fonte luminosa) non possono essere sostituite nell'impianto di illuminazione; quando la fonte luminosa giunge a fine vita, deve essere sostituito l'intero impianto. Assicurarsi che tutti gli interventi di installazione e manutenzione siano eseguiti da un elettricista qualificato secondo i più recenti aggiornamenti IEE sulle installazioni elettriche o le apparecchiature locali. Il cavo flessibile esterno di questo impianto di illuminazione non può essere sostituito; se il cavo è danneggiato, l'impianto deve essere distrutto. Radio wireless utilizzata in lampadine/impianti di illuminazione/componenti Zigbee 2400–2483,5 MHz, potenza uscita RF max. 9,5dBm. Il collegamento deve essere effettuato solo mediante l'utilizzo dei connettori in dotazione. Tutte le estremità aperte devono essere sigillate prima dell'uso. Non collegare parti di questa striscia luminosa con parti di strisce prodotte da altri fabbricanti. Se la striscia luminosa si danneggia, non deve essere utilizzata e deve essere smaltita per motivi di sicurezza.

(E) Por la presente, LEDVANCE GmbH declara que el tipo de equipo de radio SMART+ de LEDVANCE cumple la Directiva 2014/53/UE. El texto completo de la declaración de conformidad de la UE está disponible en la siguiente dirección de Internet: smartplus.ledvance.com/declaration-of-conformity. La luminaria contiene lámparas LED integradas. Las lámparas LED (o la fuente de luz) no puede cambiarse en la luminaria. Cuando la fuente de luz llega al final de su vida ha de reemplazarse la luminaria completa. Asegúrese de que toda instalación y mantenimiento sea realizado por un electricista cualificado de acuerdo con los últimos reglamentos eléctricos del IEE o los equipos locales. El latiguillo flexible externo de esta luminaria no puede sustituirse; si está dañado, la luminaria tendrá que ser destruida. Se usa radio inalámbrico usado en lámparas, luminarias y componentes de Zigbee 2400–2483,5 MHz, potencia de salida de RF máx. de 9,5dBm. La conexión debe realizarse solo usando los conectores suministrados. Cualquier extremo abierto debe sellarse antes de usarse. No interconecte partes de esta línea de luces con partes de líneas de luces de otro fabricante. Si la línea de luces se daña, no debe usarse y deberá desecharse por razones de seguridad.

(P) Pela presente, a LEDVANCE GmbH declara que o equipamento de rádio tipo LEDVANCE SMART+ Device está em conformidade com a Diretiva 2014/53/EU. O texto integral da declaração de conformidade da UE está disponível no seguinte endereço de internet: smartplus.ledvance.com/declaration-of-conformity. A luminária contém lâmpadas LED incorporadas. As lâmpadas LED (ou a fonte de luz) não podem ser alteradas no candeeiro, quando a fonte de luz atinge o seu fim de vida, todo o candeeiro deve ser substituído. Certifique-se de que qualquer instalação e manutenção sejam realizadas por um eletricista qualificado, de acordo com os mais recentes regulamentos elétricos IEE ou dos equipamentos locais. O cabo flexível externo deste candeeiro não pode ser substituído; se o cabo estiver danificado, o candeeiro deve ser destruído. Rádio sem fios utilizado em lâmpadas/luminárias/componentes Zigbee 2400–2483,5 MHz, potência de saída máxima de RF 9,5dBm. A conexão só deve ser feita através da utilização dos conectores fornecidos. Todas as extremidades abertas devem ser seladas antes da utilização. Não interligue peças desta fita de luz com peças de fitas de luz de outro fabricante. Se a fita de luz ficar danificada, não deve ser usada e deve ser eliminada por motivos de segurança.

(GR) Με το παρόν, η LEDVANCE GmbH δηλώνει ότι η συσκευή ραδιοεξοπλισμού LEDVANCE SMART+ συμμορφώνεται με την οδηγία 2014/53/ΕΕ. Το πλήρες κείμενο της δήλωσης συμμόρφωσης της ΕΕ είναι διαθέσιμο στην ακόλουθη διεύθυνση στο Διαδίκτυο: smartplus.ledvance.com/declaration-of-conformity. Το φωτιστικό περιλαμβάνει ενσωματωμένες λυχνίες LED. Η λυχνία LED (ή η πηγή φωτός) δε μπορεί να αντικατασταθεί στο φωτιστικό, όταν το φωτιστικό φτάσει στο τέλος της ζωής του. Θα πρέπει να αντικατασταθεί ολόκληρο το φωτιστικό. Βεβαιωθείτε ότι η εγκατάσταση και η συντήρηση γίνεται από εξειδικευμένο ηλεκτρολόγο σύμφωνα με τους πιο πρόσφατους ηλεκτρικούς κανονισμούς ΙΕΕ ή τον αντίστοιχο τοπικό εξοπλισμό. Το εξωτερικό εύκαμπτο καλώδιο του φωτιστικού δε μπορεί να αντικατασταθεί. Στην περίπτωση βλάβης του καλωδίου το φωτιστικό είναι άχρηστο. Ασύρματο ραδιόφωνο που χρησιμοποιείται σε λαμπτήρες/φωτιστικά/εξαρτήματα Zigbee 2400–2483,5 MHz, μέγιστη ισχύς εξόδου RF 9,5dBm. Συνδέστε χρησιμοποιώντας μόνο τις παρεχόμενες υποδοχές. Οποιοδήποτε ανοιχτό άκρο πρέπει να σφραγιστεί πριν από τη χρήση. Μη συνδέετε εξαρτήματα αυτής της λωρίδας φωτός με εξαρτήματα λωρίδας φωτός άλλου κατασκευαστή. Εάν η λωρίδα φωτός έχει υποστεί βλάβη, δεν πρέπει να χρησιμοποιηθεί και πρέπει να απορριφθεί για λόγους ασφαλείας.

(NO) Hierbij verklaart LEDVANCE GmbH dat de radioapparatuur van het type LEDVANCE SMART+ voldoet aan Richtlijn 2014/53/EU. De volledige tekst van de EU-verklaring van conformiteit is beschikbaar op het volgende internetadres: smartplus.ledvance.com/declaration-of-conformity. De armatuur bevat ingebouwde LED-lampen. De LED-lampen (of de lichtbron) kunnen in de armatuur niet worden vervangen. Als de lichtbron het einde van de levensduur bereikt heeft, moet het hele armatuur worden vervangen. Zorg ervoor dat elke installatie en elk onderhoud wordt uitgevoerd door een erkend elektricien overeenkomstig de laatste IEE elektriciteitsvoorschriften of de lokale apparatuur. Het externe flexibele snoer van dit armatuur kan niet worden vervangen; als het snoer beschadigd is, moet het armatuur worden vernietigd. Draadloze radio gebruikt in Zigbee lampen/armaturen/onderdelen 2400–2483,5 MHz, max. RF uitgangsvermogen 9,5dBm. U mag de lichtketting alleen aansluiten met gebruikmaking van de meegeleverde connectors. Eventuele open einden moeten vóór gebruik worden geïsoleerd. Verbind geen delen van deze lichtkettingen met delen van lichtkettingen van andere fabrikanten. Als de lichtketting beschadigd raakt, mag hij niet meer gebruikt worden en moet om veiligheidsredenen worden weggegooid.

(S) Härmed deklarerar LEDVANCE GmbH att radioutrustningsenheten av typen LEDVANCE SMART+ uppfyller kraven i Direktiv 2014/53/EU. Hela texten i EU:s deklaration om överensstämmelse finns tillgänglig på följande internetadress: smartplus.ledvance.com/declaration-of-conformity. Armaturen har inbyggda LED-lampor. Det är inte möjligt att byta lysdioderna (eller ljuskällan) i lampan när ljuskällan nått slutet av sin livstid, hela lampan måste bytas ut. Säkerställ att alla installationer och allt underhåll utförs av en certifierad elektriker enligt senaste IEEE elektriska standarder eller lokal utrustning. Den här lampans externa böjliga kabel går inte att byta ut om kabeln är skadad, annars förstörs lampan. Trådlös radio använd i Zigbee lampor/armaturer/komponenter 2400–2483.5 MHz, max. RF uteffekt 9.5dBm. Anslutning ska endast göras med hjälp av de medföljande kopplingsdonen. Eventuella öppna ändar måste förslutas före användning. Sammanlänka inte delar av denna ljuslist med delar av en annan tillverkares ljuslister. Om ljuslisten blir skadad får den inte användas och bör kasseras, av säkerhetsskäl.

(FIN) LEDVANCE GmbH täten vahvistaa, että LEDVANCE SMART+ -tyyppinen radiolaite täyttää direktiivin 2014/53/EU vaatimukset. Löydät EU-vaatimustenmukaisuusvakuutuksen kokonaisuudessaan osoitteesta smartplus.ledvance.com/declaration-of-conformity. Valaisin sisältää sisäänrakennetut LED-lamput. Valaisimen LED-valoja (tai valonlähdettä) ei voi vaihtaa. Kun valonlähde on käyttöikänsä lopussa, koko valaisin on vaihdettava. Varmista, että pätevä sähköasentaja tekee asennus- ja huoltotyöt noudattaen uusimpia IEE-sähkövaatimuksia tai paikallisia laitteita. Valaisimen ulkopuolista johtoa ei voi vaihtaa. Jos johto on vahingoittunut, valaisin on hävitettävä. Zigbee-lampuissa/-valaisimissa/-komponenteissa käytettävä langaton radio 2400–2483,5 MHz, maks. RF-lähtöteho 9,5dBm. Kytkennässä saa käyttää ainoastaan laitteen mukana toimitettuja liittimiä. Kaikki avoimet päät on eristettävä ennen käyttöä. Älä yhdistä tämän valonauhan osia toisen valmistajan valonauhan osiin. Jos valonauha vaurioituu, sitä ei tule käyttää ja se tulee hävittää turvallisuussyistä.

(N) LEDVANCE GmbH erklærer herved at radioutstyret av type LEDVANCE SMART+ er i samsvar med EU-direktiv 2014/53/EU. EU-samsvarserklæringens fulle tekst er tilgjengelig på følgende nettsider: smartplus.ledvance.com/declaration-of-conformity. Lysarmaturen inneholder innebygde LED-pærer. LED-pærene (eller lyskilden) kan ikke skiftes ut i lampen. Når lyskilden er oppbrukt, skifter du ut hele lampen. Forsikre deg om at alt installasjons- og vedlikeholdsarbeid utføres av en kvalifisert elektriker i henhold til siste IEE elektriske bestemmelser, eller lokale bestemmelser. Den eksterne, fleksible ledningen til lampen kan ikke skiftes ut. Hvis ledningen er skadet, må du avhende lampen. Trådløs radio benyttet i Zigbee-lamper/-armaturer/-komponenter 2400–2483.5 MHz, maks. RF-utgangseffekt 9,5dBm. Tilkobling skal opprettes kun ved bruk av de konnektorene som følger med. Alle åpne ender må forsegles før bruk. Koble ikke deler av denne lysstripen sammen med deler til lysstriper fra en annen produsent. Dersom lysstripen blir skadet, får den ikke brukes og bør av sikkerhetsmessige årsaker avhendes.

(DK) Hermed erklærer LEDVANCE GmbH, at det trådløse udstyr type LEDVANCE SMART+ er i overensstemmelse med direktiv 2014/53/EU. EU overensstemmelseserklæringens fulde tekst findes på følgende internet-adresse: smartplus.ledvance.com/declaration-of-conformity. Armaturet er forsynet med indbyggede LED-lamper. LED-pærerne (eller lyskilden) kan ikke skiftes i armaturet. Når lyskilden når slutningen af sin levetid, skal hele armaturet udskiftes. Sørg for at al installation og vedligeholdelse udføres af en elektriker i overensstemmelse med de nyeste IEE el-regulativer eller lokalt udstyr. Den eksterne fleksible ledning til dette armatur kan ikke udskiftes; hvis ledningen bliver beskadiget, skal armaturet destrueres. Trådløs radio anvendt i Zigbee pærer/lysarmaturer/komponenter 2400–2483.5 MHz, max. RF udgangseffekt 9,5dBm. Samling må kun udføres med de medleverede forbindelsesklemmer. Alle åbne ender skal forsegles før brug. Dele af denne lysstrimmel må ikke sammenkobles med lysstrimler af andet fabrikat. Hvis lysstrimlen bliver beskadiget, må den ikke anvendes og skal bortskaffes af hensyn til sikkerheden.

(CZ) Společnost LEDVANCE GmbH prohlašuje, že vysílací vybavení zařízení LEDVANCE SMART+ splňuje požadavky směrnice 2014/53/EU. Celý text ES prohlášení o shodě naleznete na následující internetové adrese: smartplus.ledvance.com/declaration-of-conformity. Svítidlo obsahuje zabudované světelné zdroje LED. LED diody (světelný zdroj) ve svítidle nelze při dosažení konce životnosti světelného zdroje vyměnit, je nutné vyměnit celé svítidlo. Zajistěte, aby veškerá instalace a údržba byla provedena kvalifikovaným elektrikářem v souladu s nejnovějšími elektrotechnickými předpisy IEE a s ohledem na místní vybavení. Vnější ohebnou šňůru tohoto svítidla nelze vyměnit; jestliže se šňůra poškodí, je nutné svítidlo zničit. Vysílač použitý v žárovkách/svítidlech/prvcích Zigbee využívá frekvenci 2400–2483.5 MHz, maximální vyzařovaný RF výkon 9,5dBm. Připojení musí být provedeno pouze pomocí dodaných konektorů. Veškeré otevřené konce musí být před použitím utěsněny. Nepropojujte části tohoto světelného pásu s částmi světelných pásů jiných výrobců. Pokud dojde k poškození světelného pásu, nesmí být dále používán, a je třeba jej z bezpečnostních důvodů zlikvidovat.

RoHS IP20 For indoor use only.[4]

(H) A LEDVANCE GmbH ezennel kijelenti, hogy a LEDVANCE SMART+ típusú rádió berendezés teljesíti a 2014/53/EU irányelv előírásait. Az EU megfelelőségi nyilatkozat teljes szövege megtalálható a következő internetes oldalon: smartplus.ledvance.com/declaration-of-conformity. A lámpatest beépített LED-izzókat tartalmaz. A LED- lámpák (vagy a fényforrás) nem cserélhető ki a világítótestben. A fényforrás élettartamának végén a teljes világítótestet ki kell cserélni. Bármilyen felszerelési és karbantartási műveletet szakképzett villanyszerelőnek kell végrehajtania, az elektromosságra vonatkozó legújabb IEE előírásoknak megfelelően, vagy a helyi berendezésekkel. A világítótest külső rugalmas kábele nem cserélhető ki; a kábel károsodása esetén a világítótestet ki kell selejtezni. Zigbee izzókban/lámpatestekben/komponensekben használt vezeték nélküli rádió: 2400–2483,5 MHz, max. kimenő RF teljesítmény 9,5dBm. A csatlakoztatást csak a mellékelt csatlakozókkal lehet elvégezni. Használat előtt minden nyitott véget szigetelni kell. A fényszalag részeket ne kösse össze más gyártó fényszalagjaival. Ha a fényszalag megsérül, tilos használni, és biztonsági okok miatt a hulladékba kell helyezni.

(PL) Firma LEDVANCE GmbH deklaruje, że urządzenia wykorzystujące fale radiowe typu LEDVANCE SMART+ spełniają wymogi dyrektywy 2014/53/UE. Pełen tekst europejskiej deklaracji zgodności dostępny jest pod adresem internetowym: smartplus.ledvance.com/declaration-of-conformity. Oprawa ma wbudowane diody. Lampy LED (lub źródło światła) nie mogą być wymieniane w oprawie oświetleniowej; kiedy źródło światła przestaje działać, należy wymienić całą oprawę. Upewnij się, że każda instalacja i prace konserwacyjne są przeprowadzane przez wykwalifikowanego elektryka zgodnie z najnowszymi przepisami IEE lub lokalnymi zasadami. Zewnętrzny elastyczny przewód tej oprawy nie może zostać wymieniony; jeżeli przewód jest uszkodzony, oprawę należy zniszczyć. Moduł sieci bezprzewodowej użyty w lampach/oprawach/elementach Zigbee: 2400–2483,5 MHz, maks. moc wyjściowa sygnału bezprzewodowego – 9,5dBm. Łączenia należy wykonywać wyłącznie przy użyciu dołączonych złącz. Przed użyciem należy zabezpieczyć wszystkie otwarte końcówki. Nie należy łączyć części tego paska świetlnego z częściami pasków świetlnych innych producentów. Jeżeli pasek świetlny ulegnie uszkodzeniu, ze względów bezpieczeństwa nie wolno go używać i należy go przeznaczyć do utylizacji.

(SK) Týmto spoločnosť LEDVANCE GmbH prehlasuje, že rádiové zariadenie typu LEDVANCE SMART+ spĺňa smernicu 2014/53/EÚ. Celé znenie prehlásenia o zhode EÚ je dostupné na tejto internetovej adrese: smartplus.ledvance.com/declaration-of-conformity. Svietidlo má zabudované LED žiarovky. LED žiarovky (alebo svetelný zdroj) sa v svietidle nedajú vymeniť, keď sa skončí životnosť svetelného zdroja, musíte vymeniť celé svietidlo. Zaistite, aby každú inštaláciu a údržbu vykonával kvalifikovaný elektrikár v súlade s najnovšími elektrotechnickými predpismi IEE alebo v súlade s miestnymi opatreniami. Externý flexibilný kábel tohto svietidla sa nedá vymeniť; ak sa kábel poškodí, svietidlo musíte zlikvidovať. Bezdrôtový rádioprijímač použitý v žiarovkách/svietidlách/komponentoch Zigbee 2400–2483,5 MHz, max. RF výstupný výkon 9,5dBm. Pripojenie by sa malo vytvoriť len pomocou dodaných konektorov. Všetky otvorené konce sa musia pre použitím utesniť. Neprepájajte časti tohto svetelného pásu s časťami svetelných pásov od iného výrobcu. Ak sa svetelný pás poškodí, nesmie sa používať a mal by sa z bezpečnostných dôvodov zlikvidovať.

(SLO) S tem družba LEDVANCE GmbH izjavlja, da je naprava LEDVANCE SMART+, ki sodi med radijsko opremo, skladna z Direktivo št. 2014/53/EU. Celotno besedilo izjave EU o skladnosti je na voljo na naslednjem internetnem naslovu: smartplus.ledvance.com/declaration-of-conformity. V svetilo so vgrajene sijalke LED. LED-lučk (ali vir svetlobe) v svetilki ne morete zamenjati, ko izdelek doseže konec življenjske dobe, in je treba zamenjati celo svetilko. Vsako instalacijo in vzdrževanje sme opraviti samo izkušeni električar v skladu z najnovejšimi predpisi IEE ali lokalno opremo. Zunanjega upogljivega kabla te svetilke ni mogoče zamenjati; če je kabel poškodovan, se svetilka uniči. Brezžični radio, ki se uporablja v svetilkah/sijalkah/komponentah Zigbee 2400–2483,5 MHz, maks. RF oddajana moč 9,5dBm. Povežite le s priloženimi priključki. Morebitne odprte konce je treba pred uporabo zapreti. Delov tega svetlobnega traku ne povezujte z deli svetlobnih trakov drugih proizvajalcev. Če je svetlobni trak poškodovan, ga iz varnostnih razlogov ni dovoljeno uporabiti in ga je treba zavreči.

(TR) Burada, LEDVANCE GmbH, telsiz ekipman tipi LEDVANCE SMART+ Cihazının 2014/53/EU Direktifine uygun olduğunu beyan eder. EU uygunluk beyanının tam metni aşağıdaki internet adresinde mevcuttur: smartplus.ledvance.com/declaration-of-conformity. Armatür gömme LED lambalar içerir. LED ışıklar (ya da ışık kaynağı) avizede değiştirilemez, ışık kaynağının kullanım ömrü son bulduğunda bütün avize değiştirilmelidir. Her türlü kurulum ve bakımın, en son IEE yönetmelikleri ya da yerel ekipmanlara uygun olarak kalifiye bir elektrikçi tarafından yapıldığından emin olun. Avizenin harici elastik kablosu değiştirilemez, kablo zarar görmüş ise, avize ortadan kaldırılmalıdır. Zigbee lambaları/armatürleri/bileşenlerinde kullanılan kablosuz radyo 2400–2483.5 Mhz, maks. RF çıkış gücü 9,5dBm. Bağlantı, sadece verilen konnektörlerin kullanımı ile yapılmalıdır. Herhangi bir açık uç kullanımdan önce kapatılmalıdır. Bu ışık şeritlerinin parçalarını, başka bir üreticiye ait ışık şeritleri parçaları ile birbirine bağlamayın. Işık şeridi hasar görürse, kullanılmamalı ve güvenlik sebebiyle imha edilmelidir.

(HR) Ovim tvrtka LEDVANCE GmbH izjavljuje da je radio oprema tipa uređaja LEDVANCE SMART + u skladu s direktivom 2014/53/EU. Cjelokupni tekst EU izjave o sukladnosti dostupan je na sljedećoj internetskoj adresi: smartplus.ledvance.com/declaration-of-conformity. Svjetiljka sadrži ugrađene LED žarulje. LED-lampe (ili izvor svjetlosti) u svjetiljki ne smiju se mijenjati. Kada izvor svjetlosti dotraje, cijelu je svjetiljku potrebno zamijeniti. Pobrinite se da instalaciju i održavanje izvodi stručno osposobljen električar, u skladu s najnovijim propisima o elektroinstalaciji (IEE) ili lokalnom opremom. Vanjska fleksibilna žica svjetiljke ne može se zamijeniti; ako se žica ošteti, svjetiljka će se uništiti. Bežični radiouređaj koji se upotrebljava u žaruljama/svjetiljkama/komponentama sa standardom Zigbee, frekvencija iznosi 2400–2483,5 mHZ, a maks. radiofrekvencijska izlazna snaga 9,5dBm. Izvršite povezivanje samo pomoću priloženih priključaka. Prije upotrebe potrebno je zatvoriti otvorene krajeve. Nemojte međusobno spajati dijelove ove svjetlosne trake i dijelove svjetlosne trake drugog proizvođača. Ako se svjetlosna traka ošteti, ne smije se koristiti i treba se baciti u otpad iz sigurnosnih razloga.

(RO) Prin prezenta, LEDVANCE GmbH declară că echipamentul radio Dispozitiv LEDVANCE SMART+ respectă Directiva 2014/53/UE. Textul complet al declarației de conformitate UE este disponibil online la următoarea adresă: smartplus.ledvance.com/declaration-of-conformity. Corpul de iluminat încorporează becuri LED. Lămpile LED (sau sursa de lumină) ale corpurilor de iluminat nu se pot schimba. La expirarea duratei de viață a sursei de lumină, întregul corp de iluminat trebuie schimbat. Orice operațiune de instalare și întreținere trebuie efectuată de către un electrician calificat, în conformitate cu cele mai noi prevederi IEE referitoare la electricitate, sau cu echipamente locale. Cablul flexibil extern al corpului de iluminat nu se poate schimba. În caz de deteriorare a cablului, corpul de iluminat trebuie distrus. Radio fără fir folosit la lămpi/sisteme de iluminat/componente 2400–2483.5 MHz, putere rezultată max. RF 9.5dBm. Conexiunea se va face numai folosind conectorii din dotare. Toate capetele trebuie izolate înainte de utilizare. Nu conectați segmente ale benzilor LED la segmentele altor benzi LED ale unui producător diferit. Din motive de siguranță, dacă banda LED se defectează, nu mai trebuie utilizată ci trebuie aruncată la deșeuri.

(BG) С настоящото декларира, че радиооборудването е в съответствие с Директива 2014/53/ЕС. Пълният текст на ЕС декларацията за съответствие е наличен на следния интернет адрес: smartplus.ledvance.com/declaration-of-conformity. Осветителното тяло съдържа вградени светодиодни лампи. Светодиодни лампи (или светлоизточници) не могат да се сменят в осветителното тяло; когато светлоизточникът достигне края на експлоатационния си живот, се сменя цялото осветително тяло. Всякакви действия по монтаж и поддръжка трябва да се извършват от квалифициран електротехник в съответствие с най-новите правила за електрически инсталации на IEE или местните съоръжения. Външният гъвкав кабел на това осветително тяло не може да бъде сменен; ако кабелът е повреден, осветителното тяло трябва да се унищожи. Безжични радиоустройства, използвани в Zigbee лампи / осветителни тела/компоненти 2400–2483,5 MHz, макс. РЧ изходна мощност 9,5dBm. Свързването трябва да се прави само чрез доставените конектори. Отворените краища трябва да се обезопасят преди употреба. Не свързвайте части от тази светлинна лента с части от светлинни ленти на други производители. Ако светлинната лента се повреди, тя не трябва да се използва и следва да се бракува от съображения за безопасност.

(EST) LEDVANCE GmbH kinnitab käesolevaga, et LEDVANCE SMART+ tüüpi raadioseade vastab direktiivile 2014/53/EL. ELi vastavusdeklaratsiooni terviktekst on kättesaadav järgmisel veebiaadressil: smartplus.ledvance.com/declaration-of-conformity. Valgusti sisaldab sisse ehitatud leedlampe. Valgusti LED-lampe (ehk valgusallikat) ei saa asendada. Kui valgusallikas muutub kasutuskõlbmatuks, tuleks asendada kogu valgusti. Kõiki paigaldus- ja hooldustöid peaks tegema kvalifitseeritud elektrik kooskõlas uusimate IEE elektrieeskirjade või kohalike eeskirjadega. Selle valgusti välist paindkaablit ei saa asendada. Kui paindkaabel saab kahjustada, tuleb valgusti kasutuselt kõrvaldada. Traadita raadio, mida kasutatakse Zigbee lampides / valgustites / komponentides 2400–2483,5 MHz, maks. RF väljundvõimsus 9,5dBm. Ühendamine on lubatud ainult kaasas olevate ühenduste abil. Kõik lahtised otsad tuleb enne kasutamist sulgeda. Ärge ühendage käesoleva valgusriba osi teise tootja valgusribade osadega. Kui valgusriba kahjustub, siis ohutuse tagamiseks ei tohi seda kasutada ja tuleb ära visata.

(LT) „LEDVANCE GmbH“ pareiškia, kad radijo įrangos tipo „LEDVANCE SMART+“ prietaisas atitinka direktyvą 2014/53/ES. Visas ES atitikties deklaracijos tekstas pateiktas šiuo adresu: smartplus.ledvance.com/declaration-of-conformity. Šviestuve yra integruotos LED lemputės. Pasibaigus šviesos šaltinio tarnavimo laikui, LED lempos (arba šviesos šaltinis) šviestuve nekeičiamos. Tokiu atveju, keičiamas visas šviestuvas. Montavimą ir priežiūrą turi atlikti kvalifikuotas elektrikas pagal naujausius IEE elektros sistemų reglamentus ar reikalavimus vietos įrangai. Šio šviestuvo išorinis lankstus laidas yra nekeičiamas; jei laidas pažeistas, šviestuvas turi būti sunaikintas. Belaidis radijas, naudojamas Zigbee lempose / šviestuvuose / komponentuose 2400–2483,5 MHz, maks. RF išėjimo galia 9,5dBm. Sujungimas atliekamas tik naudojant pridėtas jungtis. Prieš naudojimą visi atviri galai turi būti užsandarinti. Negalima sujungti šios šviesos juostos dalių su kito gamintojo šviesos juostų dalimis. Negalima naudoti sugadintos šviesos juostos ir dėl saugumo priežasčių ją reikėtų pašalinti.

(LV) Ar šo LEDVANCE GmbH paziņo, ka radio aprīkojums LEDVANCE SMART+ atbilst Direktīvai 2014/53/EU. ES atbilstības deklarācijas pilns teksts pieejams šajā tiešsaistes adresē: smartplus.ledvance.com/declaration-of-conformity. Gaismeklī ir iebūvētas LED spuldzes. Lampā esošās LED spuldzes (gaismas avots) nav maināmas. Kad tās ir sasniegušas sava kalpošanas mūža beigas, jānomaina visa lampa. Pārliecinieties, lai uzstādīšanu un apkopi veiktu kvalificēti elektriķi, atbilstoši jaunākajiem IEE elektronisko iekārtu un vietējiem noteikumiem. Lampas ārējais vads nav maināms. Ja tas tiek bojāts, lampa ir jāiznīcina. Bezvadu radio, kas izmantots Zigbee lampās/gaismekļos/sastāvdaļās ar 2400–2483,5 MHz, maks. RF izvades jaudu 9,5dBm. Savienojumus atļauts izveidot, izmantojot nodrošinātos savienotājus. Iekams izmantojat produktu, izolējiet visus atvērtos galus. Nesavienojiet šīs gaismas lentes daļas ar citu ražotāja gaismas lentu daļām. Ja gaismas lente ir bojāta, to aizliegts izmantot un no tās jāatbrīvojas drošības apsvērumu dēļ.

(SRB) Ovim kompanija LEDVANCE GmbH izjavljuje da je radio oprema tipa uređaja LEDVANCE SMART+ u saglasnosti sa direktivom 2014/53/EU. Celokupan tekst EU izjave o usaglašenosti dostupan je na sledećoj internet adresi: smartplus.ledvance.com/declaration-of-conformity. Svetiljka sadrži ugrađene LED lampe. LED lampe (ili izvori svetla) ne mogu da se zamene u rasveti, već kada izvoru svetla istekne rok trajanja, potrebno je zameniti celokupnu rasvetu. Pobrinite se da sve montaže i održavanja obave kvalifikovani električari u skladu sa najnovijim IEE propisima ili u skladu sa lokalnom opremom. Spoljašnji savitljivi kabl ove rasvete se ne može zameniti; ako se kabl ošteti, rasveta će biti uništena. Bežični radio uređaj koji se koristi u sijalicama/svetiljkama/komponentama sa Zigbee standardom, frekvencija je 2400–2483,5 mHZ, a maks. RF izlazna snaga 9,5dBm. Povežite traku samo pomoću priloženih priključaka. Pre upotrebe zatvorite otvorene krajeve. Ne spajajte međusobno delove ove svetlosne trake i delove svetlosne trake drugog proizvođača. Ako se svetlosna traka ošteti, ne sme se koristiti i mora se baciti u otpad iz bezbednosnih razloga.

(UA) Цим документом компанія LEDVANCE GmbH підтверджує, що радіопристрій типу LEDVANCE SMART+ Device відповідає вимогам Директиви 2014/53/ЄС для радіообладнання. Повний текст Декларації відповідності ЄС можна знайти за адресою: smartplus.ledvance.com/declaration-of-conformity. Світильник включає вбудовані світлодіодні лампи. Світлодіодні лампи (чи джерела світла) не підлягають заміні у світильнику; після закінчення терміну експлуатації джерела світла заміні підлягає цілий світильник. Усі роботи з монтажу та технічного обслуговування має виконувати кваліфікований електрик відповідно до чинних правил електромонтажу IEE або місцевих правил електромонтажу. Зовнішній гнучкий шнур світильника не підлягає заміні; у разі пошкодження шнура світильник підлягає знищенню. Який тип бездротового радіоприймача використовується в лампах Zigbee/світильниках/компонентах Із частотою 2400–2483,5 МГц і вихідною радіочастотною потужністю 9,5 дБм. Підключення дозволяється виконувати тільки з використанням наданих роз‘ємів. Будь-які відкриті кінці перед використанням потрібно ізолювати. Не з‘єднуйте частини цих світлодіодних стрічок із продукцією інших виробників. Якщо світлодіодна стрічка пошкоджена, її не можна використовувати та потрібно утилізувати з міркувань безпеки.

C10567405
G11102701
11.08.2020

LEDVANCE GmbH
Steinerne Furt 62
86167 Augsburg, Germany
www.ledvance.com